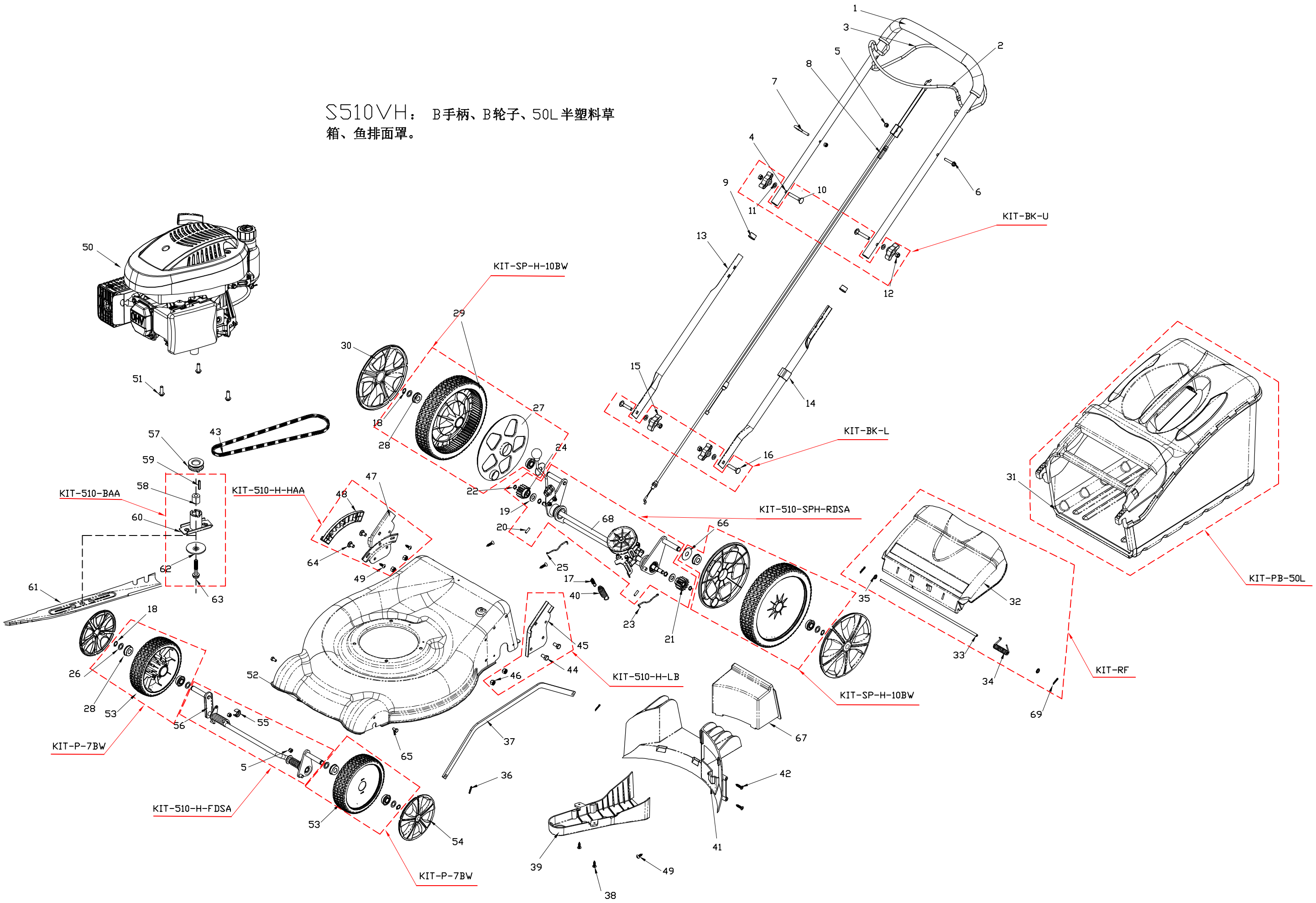S510VH： B手柄、B轮子、50L半塑料草箱、鱼排面罩。